CONCURSUL DE OCUPARE A POSTURILOR DIDACTICE/CATEDRELOR DECLARATE VACANTE/REZERVATE ÎN UNITĂŢILE DE ÎNVĂŢĂMÂNT PREUNIVERSITAR
15 iulie 2015

Probă scrisă
Prelucrarea lemnului
Maiştri instructori

Varianta 03

- **Toate subiectele sunt obligatorii. Se acordă 10 puncte din oficiu.**
- **Timpul de lucru efectiv este de 4 ore.**

SUBIECTUL I (30 de puncte)

I.1. Az alábbi (1 - 7) kérdésnél irjátok le a vizsgalapra a helyes válasz betüjelét 14 puncte

1. Az ovalisság egy:
a. szövetszerkezeti hiba
b. száritási hiba
c. alaki hiba
d. elszineződés

2. Az anyagráhagyás értéke kanyaritásnál:
a. 1 - 2 mm
b. 4 - 5 mm
c. 6 – 10 mm
d. 10 - 12 mm

3. Egyengető gyalugépnél a megvezetőléc szerepe:
a. felület megmunkálása
b. vastagság beállitása
c. élek megmunkálása
d. munkavédelem

4. A fogak terpesztésének szerepe:
a. a munkadarab és fűrészlap közti súrlódás csökkentése
b. a fűrészlap beszorulását megakadályozza
c. vágja a darabot
d. tolja a darabot.

5. Geszt nélküli fafajta:
a. szil
b. tölgy
c. nyir
d. dió

6. Az aracset ragasztó :
a. Polivinil alapú
b. Ureoformaldehid alapú
c. Epoxid alapú
d. Gumis/cauciuc alapú

7. Fenyő fűrészáru máglyák hossza

a. Egyenlő a máglyázandó darabok hosszával
b. 8 – 10 m

c. Egyenló a máglyalécek hosszával
d. 1 – 2 m

I.2.

I.2. Az A oszlopban a fűrészáru féleségek vannak felsorolva, a B,oszlopban a nedvességtartalmak. ..Párositsátok, társitsátok az A es B oszlopok szám és betűjelét

B. **6 puncte**

A	B
1. szikkadt fűrészáru	**a.** 18%…24 %
2. félszáraz fűrészáru	**b.** max 18%
3. száraz fűrészáru	**c.** peste 30%
	d. 24%….30%

I.3. A faiparban különbüző alapanyagokat használnak 10 puncte

a. Határozzátok meg a következőket: rétegelt lemezl, lécbetétes bútorlap faforgácslemez ;
b. A fűrészáru osztályozása az élek megmunkálása szerint.
c. A farostlemey felhasználási

SUBIECTUL al II-lea (30 de puncte)

. Egy bútor elkészitéséhez az ábrán látható alakú és méretű egyszerű elemre van szükség.

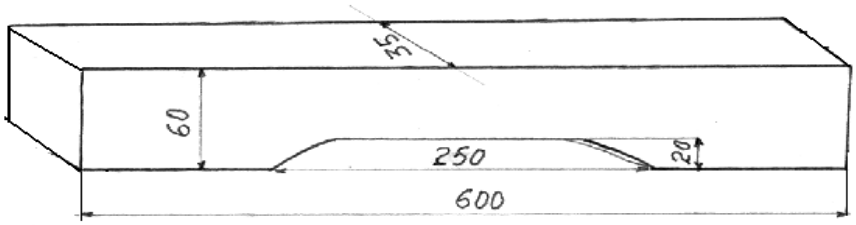

a. Irjátok le a szabási méreteket anyagráhagyással, mindhárom méretnél.
b. Soroljátok fel a szabási műveleteket, gépi megmunkálási műveleteket, a hozzájuk tartozó gépeket is megnevezve, amelyekkel ez a darab elkészithető.
c. Adott az alábbi ábra. Mi a gép neve,, mutassátok be a gépet
(felépités, működés, mozgások.).

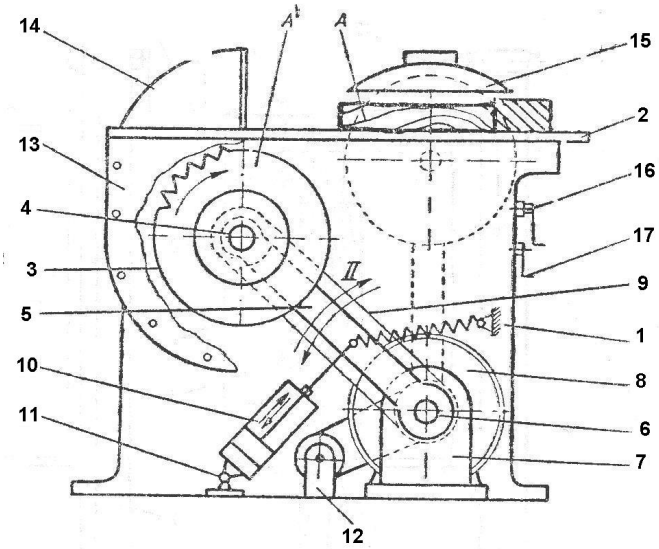

d. Határozzátok meg az egytestű marókat és soroljátok fel a részeit.
e. Soroljatok fel hat munkavédelmi szabályt körfűrészgépeknél.

SUBIECTUL al III-lea (30 de puncte)

Tervezzen egy irásbeli tesztet, a javitókulccsal együtt a következő témának a felmérésére:
,,A fa hibái
- Sorolja fel a modult, osztályt, fejezetet/témát, és a munkaidőt
- alkosson 2 társitásos itemet, 2 rövid válaszos/ kiegészitéses itemet, 1strukturált kérdéses itemet, 1 esszé tipusú /feladatmegoldásos itemet.
- A barem/ javitókulcsban 90 pontot kell felosztani,és 10 pont a megjelenés.